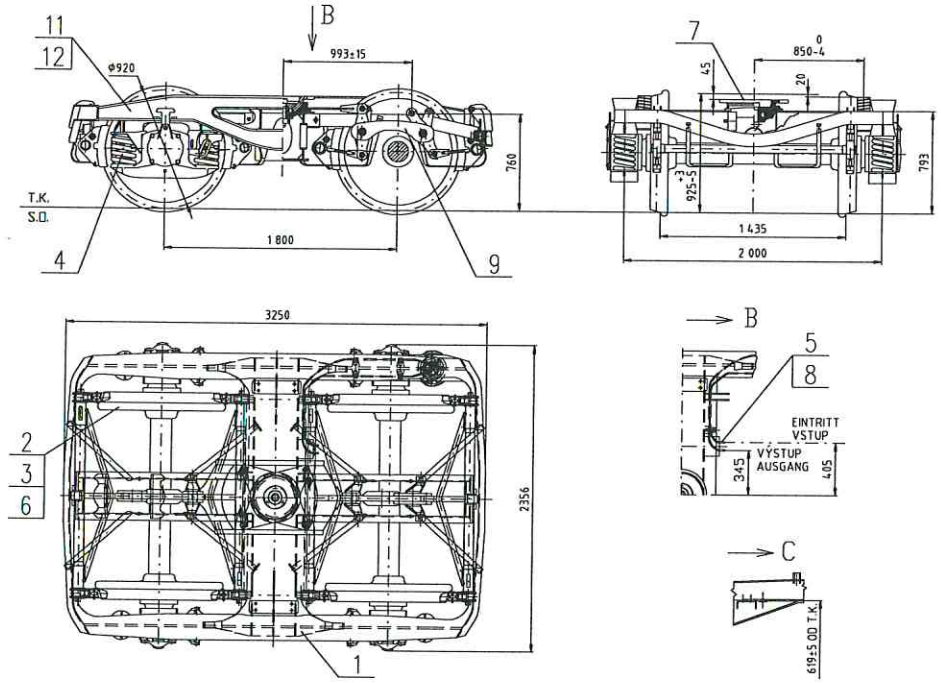

HMOTNOST . . . . . 4,4 t ?2%
MAX. KONSTRUKCNA RYCHLOST PODVOZKA (S VYNIMKOU BRZDY)
DO MAX. ZATAZENIA NA NAPRAVU 22,5 t . . . . . 120 km/h
MAX. RYCHLOST PODVOZKA (VRATANE BRZDY)
DO MAX. ZATAZENIA NA NAPRAVU 20 t . . . . . 120 km/h
DO MAX. ZATAZENIA NA NAPRAVU 22,5 t . . . . . 100 km/h
ROZCHOD . . . . . 1 435 mm
RAZVOR . . . . . 1 800 mm
PRIEMER KOLIES . . . . . ø 920mm
SIRKA . . . . . 2 356 mm
DLZKA . . . . . 3 250 mm
VYSKA STREDU OTOCNEHO GULOVEHO CAPU
U VOZNA O CELKOVEJ HMOTNOSTI 20 t . . . . . 925^{+3}_{-5} mm
NAPRAVOVE VALIVE LOZISKA . . . . . 130x240x80 mm
SPECIFICKE PRUZENIE PODVOZKA
PRI NAPRAVOVOM ZATAZENI DO 6,63 t . . . . . 2,45 mm/t
NAD 6,63 t . . . . . 0,93 mm/t
OTOCNY GULOVY CAP S VLOZKOU
ODPRUZENE KLZNICE
VELKOST PRIECNYCH VOLI: LOZISKOVA SKRINA–RAZSOCHA . . . . . 2x10 mm
PREVOD BRZDOVEHO PAKOVIA PODVOZKA 4
2xBg (1x320) K-KLATIK KOMPOZIT
PAKOVIE BRZDY PODVOZKA JE DIMENZOVANE PRE SILU 60 kN
NA RAZPORU ZDRZI.

PODVOZOK JE NAKRESLENY A ZAKOTOVANY V POSTAVENI, KTORE
ZAUJME U VOZNA O HMOTNOSTI 20 t.

MASSE . . . . . 4,4 t ?2%
MAX. KONSTRUKTIONSGESCHWINDIGKEIT DES DREHGESTELLS (MIT AUSNAHME
DER BREMSE) BIS ZUR MAX. RADSATZLAST 22,5 t . . . . . 120 km/h
MAX. GESCHWINDIGKEIT DES DREHGESTELLS (EINSCHLIESSLICH BREMSE)
BIS ZUR MAX. RADSATZLAST 20 t . . . . . 120 km/h
BIS ZUR MAX. RADSATZLAST 22,5 t . . . . . 100 km/h
SPURWEITE . . . . . 1 435 mm
ACHSSTAND . . . . . 1 800 mm
RADSATZDURCHMESSER . . . . . ø 920mm
BREITE . . . . . 2 356 mm
LANGE . . . . . 3 250 mm
MITTENHOHE DES KUGELDREHZAPFENS
(BEIM WAGEN MIT GESAMTMASSE 20 t) . . . . . 925^{+3}_{-5} mm
WALZACHSLAGERS. . . . . 130x240x80 mm
FEDERSCHAKE SPEZIFISCHE DREHGESTELLFEDERUNG
BEI ACHSDRUCKRADSATZLAST BIS 6,63 t . . . . . 2,45 mm/t
UBER 6,63 t . . . . . 0,93 mm/t
KUGELDREHZAPFEN MIT EINLAGE
ABGEFEDERTE GLEITSTUCKE
GROSSE DER QUERSPIELE ZWISCHEN DEN ACHSHALTERN UND ACHSLAGER . . 2x10 mm
UBERSETZUNG DES BREMSHEBELGESTANGES BEIM DREHGESTELL 4
2xBg (1x320) K-SOHLE KOMPOSITE
DIE BRENSGESTAENGE DES DREHGESTELLES IST PROJEKTIERT FUER 60 kN KRAFT
AN DAS BRENSDREIECK.

DAS DREHGESTELL IST GEZEICHNET UND KOTIERT IN DER LAGE,
WELCHE BEI WAGEN MIT 20 t MASSE IST.

G	-	3106829P/412	11-2017	Grulka	
H	-	3117982ZP/L93	06-2018	BOZOCH	
Ind.	Pol.	Zmena	Dátum	Podpis	

CAD | Mer. jednotky: mm | Mierka: 1:20 | Gráf. hustota: (kg)

Meno	Podpis	Meno	Podpis
Vypr. Grulka	07-2011	Nemcsf Orolinova	07-2011
Preps. Chalias	07-2011	Železnichr.	
Technol. Tobis	07-2011	Dátum 26.07.2011	
Č. postupu		Starší výkres	

Železničná opravovňa a strojárne Zvolen, a.s.

Názov
PODVOZOK Y25 Ls1-K
DREHGESTELL Y25 Ls1-K

Číslo výkresu N-805-05-00-00-0 H

List č. 01/01